179703

Mitsubishi

M038S5 (MT), M038S6 (AMT)

Lateral Vacio Simple Efecto
Side Mount Vacuum Single Acting

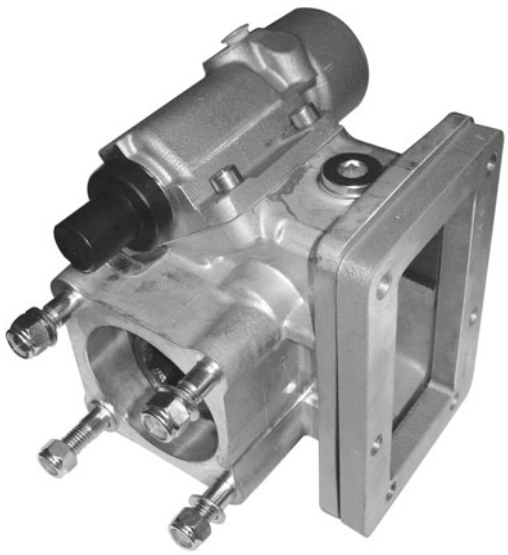

Descripción Description

Toma de fuerza de dos piñones en toma constante, para montar bombas ISO 4 taladros. Accionamiento de vacio, mecánico y neumático. Montaje sobre el lado izquierdo de la caja de cambios.

Power Take-off two gears constant mesh, to connect ISO 4 bolts pumps. Vacuum mechanical and pneumatic shifting. Mounting on left side of the Gearbox.

Datos Principales Main Data		
Par nominal Torque (Nm)	Continuo Continuous	150
	Intermitente Intermittent	210
Potencia (Cv) a 1000 r.p.m. Power (HP) 1000 r.p.m		21 C.V // 16 Kw
Lado de montaje Mounting position		Izquierdo Left
Sentido de giro de la bomba Pump rotation		Derecho Right Hand
Peso Weight (Kg)		7
Relación motor - Toma de Fuerza Engine to PTO ratio	M038S5 (MT)	1: 0,465
	M038S6 (AMT)	1: 0,473

Códigos y Combinaciones Part Numbers and Combinations			
Tipos de salida Output types	Eje Shaft	Plato Flange	Bomba Pump (DIN 5462)
Accionamiento neumático Pneumatic shifting	179801	179802	179803
Accionamiento mecánico Mechanical shifting	179901	179902	179903
Accionamiento de vacio Vacuum shifting	179701	179702	179703

Av. de las Retamas. Parcela:145. 45950. Casarrubios del Monte. Toledo (Spain) Tlf: +34 91 818 82 97
bezares.com | bezares@bezares.com
bezares s.a.

Mitsubishi

179703

M038S5 (MT), M038S6 (AMT)

Lateral Vacio Simple Efecto
Side Mount Vacuum Single Acting

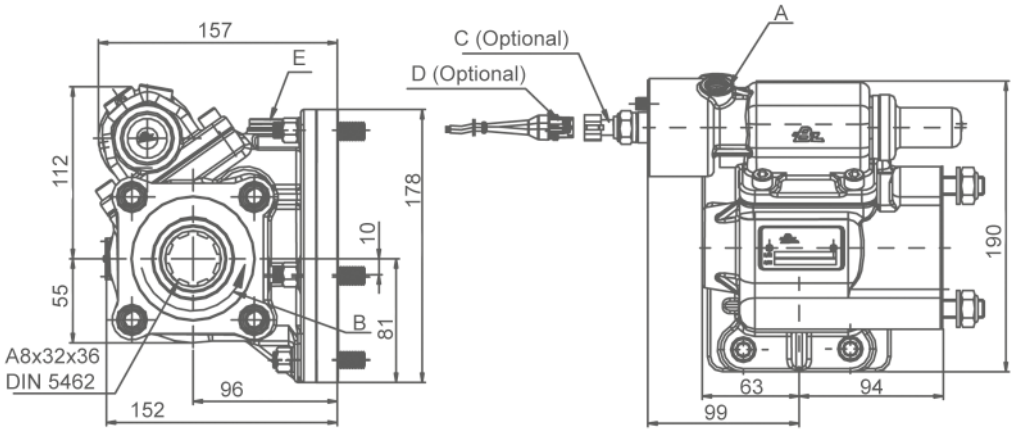

Mecánica / Mechanical

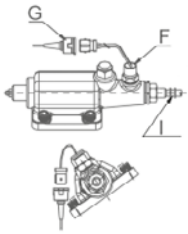

Neumática / Pneumatic

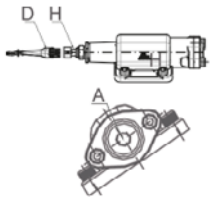

Notas Notes

Kit de vacio, simple efecto 12V. (9027899)		Kit vacuum, single acting 12V. 9027899	
A	Conexión PTO, rosca 1/4" GAS	A	Engage PTO, thread 1/4" BSP
B	Sentido de giro	B	Rotation
C	Interruptor de contacto (100070024)	C	Passing contact switch. P/N 100070024
D	Conector con 3m de cable (9026899)	D	Connector with 3m. of cable P/N 9026899
E	Tapón comprobación juego de engranajes	E	Backlash check plug
F	Indicador de funcionamiento (100070012)	F	Passing contact switch. P/N (100070012)
G	Conector con 3m de cable (906599)	G	Connector with 3m. of cable P/N 906599
H	Indicador de funcionamiento (100070022)	H	Passing contact switch. P/N 100070022
I	Accionamiento mecánico	I	Mechanical shifting

Tipos de Salida Output Types

Plato / Flange

SAE: 1100
1300
1400

DIN: 90
100

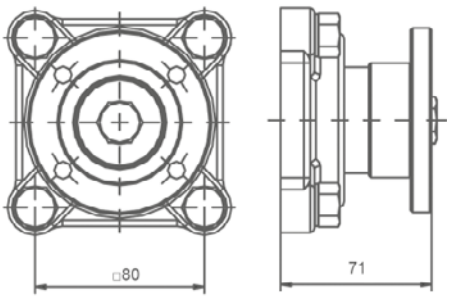
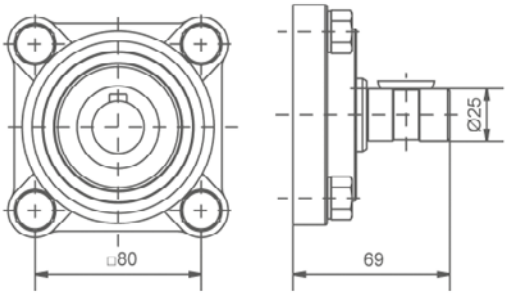
Eje / Shaft