Toma de Fuerza Power Take Off's

código code

261402

MYY 5A
Baja Relación / Low Ratio

Hino

Lateral Mecánico
Side Mount Mechanic

Descripción Description

Toma de fuerza de dos piñones en toma constante, para montar bombas ISO 4 taladros. Accionamiento mecanico, montaje sobre el lado izquierdo de la caja de cambios. Indicador de funcionamiento opcional.

Power Take-off two gears, constant mesh, to connect ISO 4 bolts pumps. Mech1anical shifting, mounting on left side of the Gearbox. Optional: Passing contact switch.

Datos Principales Main Data		
Par nominal Torque (Nm)	Continuo Continuous	180
	Intermitente Intermittent	250
Potencia (Cv) a 1000 r.p.m. Power (HP) 1000 r.p.m		26 C.V // 20 Kw
Lado de montaje Mounting position		Izquierdo Left
Sentido de giro Rotation		Derecho Right Hand
Peso Weight (Kg)		10
Relación motor - Toma de Fuerza Engine to PTO ratio	1:0,5	

Códigos y Combinaciones Codes and Combinations			
Tipos de salida Output types	Eje Shaft	Plato Flange	Bomba Pump
Accionamiento mecánico Mechanical shifting		261402	

código code

261402

MYY 5A
Baja Relación / Low Ratio

Hino

Lateral Mecanico
Side Mount Mechanic

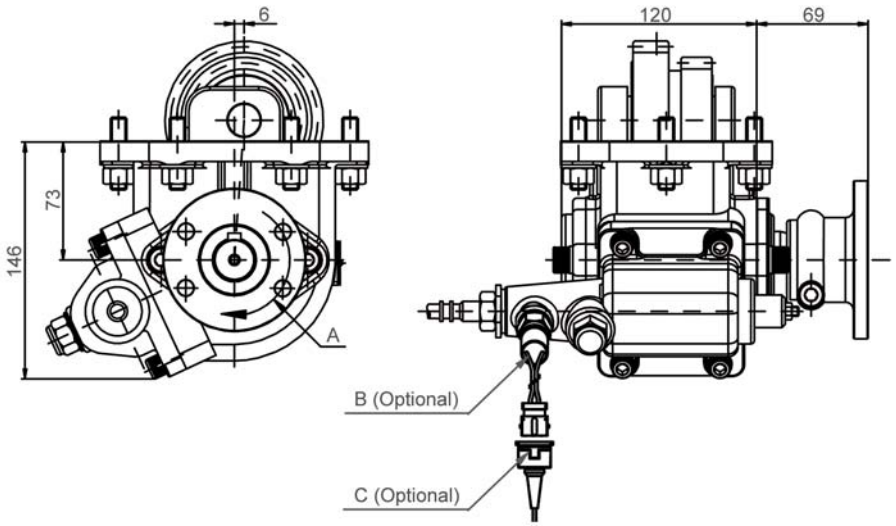

Notas Notes			
A	Sentido de giro	A	Rotation
B	Indicador de funcionamiento. (100070012)	B	Passing contact switch . P/N 100070012
C	Conector con 3m. de cable (906599)	C	Connector with 3m. of cable P/N 906599